BOSCH

Climate 4000i

CL4000iU W 26 E | CL4000iU W 35 E | CL4000i W 52 E | CL4000i 26 E | CL4000i 35 E | CL4000i 52 E

bg	Климатична сплит система	Ръководство за обслужване за потребителя 2
cz	Splitová klimatizační jednotka	Návod k obsluze pro provozovatele 11
et	Split-kliimaseade	Kasutusjuhend seadme kasutaja jaoks 20
el	Κλιματιστικό Split _type	Οδηγίες χρήσης για τον υπεύθυνο λειτουργίας 29
en	Split air conditioner	Operating instructions for users 38
hr	Mono split klima-uređaj	Upute za uporabu za korisnika 47
hu	Split klímakészülék	Kezelési útmutató az üzemeltető számára 56
it	Condizionatore split	Istruzioni per l'uso per il gestore 65
lt	"Split" oro kondicionavimo sistema	Naudojimo instrukcija naudotojui 74
lv	Split kondicionieris	Lietošanas instrukcija 83
mk	Сплит клима уред	Упатства за ракување за корисникот 92
pl	Urządzenie klimatyzacyjne split	Instrukcja obsługi dla użytkownika 101
ro	Aparat de aer condiționat	Instrucțiuni de utilizare destinate utilizatorului 110
sk	Splitové klimatizačné zariadenie	Návod na obsluhu pre prevádzkovateľa 119
sl	Split klimatska naprava	Navodila za uporabo 128
sr	Split klima uređaj	Uputstvo za upotrebu za korisnika 137
sq	Kondicioner Split	Manuali i përdorimit 146
tr	Split tipi klima cihazı	Kullanıcılara Yönelik Kullanma Kılavuzu 154
uk	Спліт кондиціонер	Інструкція з експлуатації для користувача 162

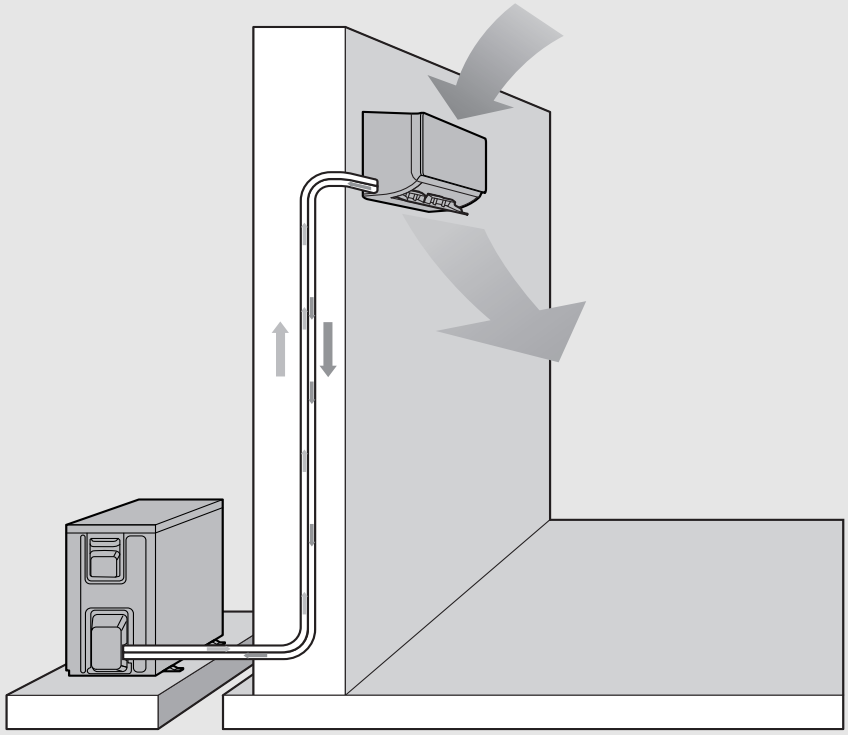

0010034218-001

6721875630 (2025/04) div

Turinys

1 Simbolių paaiškinimas ir saugos nuorodos 74
1.1 Simbolių paaiškinimas 74
1.2 Bendrieji saugos nurodymai 75
1.3 Naudojimosi instrukcija nurodymai 75

2 Duomenys apie gaminį 75
2.1 Atitikties deklaracija 75
2.2 Nuotolinio valdymo pulto techniniai duomenys 75
2.3 Naudojimas su "Multi-Split" oro kondicionavimo sistema 75
2.4 Aušalo duomenys 76

3 Valdymas 76
3.1 Vidinio bloko apžvalga 76
3.2 Nuotolinio valdymo pulto apžvalga 76
3.3 Nuotolinio valdymo pulto naudojimas 77
3.4 Pagrindinio veikimo režimo nustatymas 77
3.5 Laikmačio nustatymas 77
3.6 Kitos funkcijos 78
3.6.1 Balansavimo funkcijos nustatymas 78
3.6.2 Ekrano ir avarinio garso signalo pakeitimas (Mute Mode) 78
3.6.3 Energijos taupymo funkcija 78
3.6.4 Silent Mode 78
3.6.5 Wind avoid me (Netiesioginio oro srauto funkcija) 78
3.6.6 "Turbo" vėsinimas / "Turbo" šildymas 78
3.6.7 Apsauga nuo užšalimo (8 °C Heating) 79
3.6.8 Užrakto nuo vaikų funkcija 79
3.6.9 Galios reguliavimas 79
3.6.10 Papildomos veikimo funkcijos 79

4 Trikčių šalinimas 80
4.1 Triktys ir rodmenys (Self diagnosis function) 80
4.2 Ekrane nerodomos triktys 80

5 Techninė priežiūra 81
5.1 Baterijų keitimas 81
5.2 Įrenginio ir nuotolinio valdymo pulto valymas 81
5.3 Oro filtro valymas 81
5.4 Ilgesnis eksploatacijos nutraukimas 81
5.5 Rankinis režimas 81

6 Aplinkosauga ir utilizavimas 82

7 Duomenų apsaugos pranešimas 82

1 Simbolių paaiškinimas ir saugos nuorodos

1.1 Simbolių paaiškinimas

Įspėjamosios nuorodos

Įspėjamosiose nuorodose įspėjamieji žodžiai nusako pasekmių pobūdį ir sunkumą, jei nebus imamasi apsaugos nuo pavojaus priemonių.

Apibrėžti tokie įspėjamieji žodžiai, kurie gali būti vartojami pateikiamame dokumente:

PAVOJUS

PAVOJUS reiškia, kad nesilaikant nurodymų bus sunkiai ar net mirtinai sužaloti asmenys.

ĮSPĖJIMAS

ĮSPĖJIMAS reiškia, kad galimi sunkūs ar net mirtini asmenų sužalojimai.

PERSPĖJIMAS

PERSPĖJIMAS reiškia, kad galimi lengvi arba vidutinio sunkumo asmenų sužalojimai.

PRANEŠIMAS

DĖMESIO reiškia, kad galima materialinė žala.

Svarbi informacija

Svarbi informacija, kai nekeliamas pavojus žmonėms ir materialiajam turtui, žymima pavaizduotu informacijos simboliu.

Simbolis	Reikšmė
	Įspėjimas dėl liepsniųjų medžiagų: šaldymo agentas R32 šiame gaminyje yra vidutiniškai degios ir vidutiniškai toksiškos dujos (A2L arba A2).
	Atlikdami įrengimo ir techninės priežiūros darbus, mūvėkite apsaugines pirštines.
	Techninės priežiūros darbus turi atlikti kvalifikuotas asmuo, laikydamasis naudojimo instrukcijoje pateiktų nurodymų.
	Eksploatuodami laikykitės naudojimo instrukcijoje pateiktų nurodymų.

Lent. 57

1.2 Bendrieji saugos nurodymai

⚠ Nuorodos tikslinei grupei

Ši naudojimo instrukcija skirta kondicionieriaus naudotojui. Būtina laikytis visose su įrenginiu susijusiose instrukcijose pateiktų nurodymų. Nesilaikant nurodymų, galima patirti materialinės žalos, gali būti sužaloti asmenys ir net gali iškilti pavojus gyvybei.

- ▶ Prieš pradėdami bet kurias įrenginio sudedamąsias dalis, perskaitykite naudojimo instrukcijas ir laikykite jas saugioje vietoje.
- ▶ Laikykitės saugos ir įspėjamųjų nuorodų.

⚠ Naudojimas pagal paskirtį

Vidinis blokas yra skirtas montavimui pastato viduje, jis yra su jungtimi, skirta prijungti prie išorinio bloko, ir kitais sistemos komponentais, pvz., reguliatoriais.

Išorinis blokas yra skirtas montavimui lauke, jis yra su jungtimi, skirta prijungti prie vieno ar kelių vidinių blokų, ir kitais sistemos komponentais, pvz., reguliatoriais.

Kondicionierius skirtas naudoti tik komerciškai / privačiai vietose, kuriose temperatūros nuokrypiai nuo nustatytų verčių nekelia pavojaus gyviems organizmams ir daiktams. Kondicionierius neskirtas norimam absoliučiajam oro drėgniui reguliuoti ir išlaikyti.

Bet koks kitoks naudojimas laikomas naudojimu ne pagal paskirtį. Įrenginį naudojant ne pagal paskirtį ir dėl šios priežasties atsiradus defektams garantiniai įsipareigojimai netaikomi.

Norint montuoti specialiose vietose (požeminiame garaže, techninėse patalpose, balkone arba bet kokioje pusiau atviroje vietoje):

- ▶ Pirmiausia laikykitės techninėje dokumentacijoje pateiktų montavimo vietai keliamų reikalavimų.

⚠ Šaldymo agento keliamo bendrieji pavojai

- ▶ Šis įrenginys yra pripildytas šaldymo agento. Šaldymo agento dujos, kontaktuodamos su ugnimi, gali sudaryti nuodingas dujas.
- ▶ Kreipkitės į specializuotą įmonę, kad sistemą reguliariai patikrintų ir pagal poreikį atliktų techninę priežiūrą.
- ▶ Jei įtariate, kad yra šaldymo agento nuotėkis, patalpą gerai išvėdinkite ir informuokite įgaliotą šildymo sistemų techninės priežiūros įmonę.

⚠ Permontavimas ir remontas

Atlikus netinkamus kondicionieriaus pakeitimus, galimi asmenų sužalojimai ir/arba materialinė žala.

- ▶ Darbus leidžiama atlikti tik įgaliotai specializuotai įmonei.
- ▶ Nekeiskite išorinio bloko, vidinio bloko ar kitų kondicionieriaus dalių.
- ▶ Prieš pradėdami bet kokius techninės priežiūros darbus, atjunkite kondicionierių nuo elektros srovės tiekimo sistemos.

⚠ Nuorodos, kaip elgtis su įrenginiu

Netinkamas kondicionieriaus naudojimas gali pakenkti Jūsų sveikatai.

- ▶ Oro srautas neturi būti nukreiptas į kūną ilgesnį laiką.
- ▶ Užtikrinkite, kad patalpos temperatūra būtų tinkama patalpoje esantiems asmenims, pvz., kūdikiams, vaikams, vyresnio amžiaus žmonėms, iš lovos nepakylantiems ligoniams ir neįgaliems žmonėms.
- ▶ Į įrenginį niekada nekiškite daiktų, nes galite susižaloti.

Netinkamai elgiantis su įrenginiu, galimas įrenginio galios sumažėjimas, įrenginio pažeidimų atsiradimas bei asmenų sužalojimas.

- ▶ Neužblokuokite įrenginio oro įleidimo ir oro išleidimo angų.
- ▶ Įrenginiui veikiant uždarykite langus ir duris.
- ▶ Saugokite, kad į vidinį bloką nepatektų vandens.
- ▶ Reguliariai tikrinkite, ar nesusidėvėjęs ir ar gerai pritvirtintas išorinio bloko montavimo rėmas.
- ▶ Ant išorinio bloko draudžiama dėti daiktus, taip pat draudžiama ant jo lipti žmonėms.
- ▶ Užtikrinkite, kad vidinio bloko pastatymo patalpoje nebūtų dulkių, garų ir drėgmės.
- ▶ Netoli įrenginių nenaudokite labai degiųjų dujų, pvz., iš purškiamųjų flakonų.
- ▶ Jei atrodo, kad su kondicionieriumi kažkas negerai (pvz., degėsio kvapas, pažeistas kabelis), eksploatavimą nedelsdami nutraukite ir atjunkite elektros srovės tiekimą.

⚠ Elektrinių įrenginių, skirtų naudoti namų ūkyje ir panašiais tikslais, sauga

Siekiant išvengti elektrinių įrenginių keliamo pavojaus, remiantis EN 60335-1, reikia laikytis šių reikalavimų:

„Vaikams nuo 8 metų ir asmenims su ribotais fiziniais, jusliniais ir intelektiniais gebėjimais, neturintiems pakankamai patirties ar žinių, šį įrenginį leidžiama naudoti tik prižiūrint kitam asmeniui arba jei jie buvo instruktuoti, kaip įrenginiu saugiai naudotis ir žino apie galimus pavojus. Vaikams su įrenginiu žaisti draudžiama. Vaikams atlikti valymo ir naudotojui skirtus techninės priežiūros darbus, jei neprižiūri kitas asmuo, draudžiama.“

„Jei pažeidžiamas prijungimo prie tinklo laidas, siekiant išvengti pavojaus, dėl jo pakeitimo privaloma kreiptis į gamintoją, klientų aptarnavimo tarnybą arba kvalifikuotą asmenį.“

1.3 Naudojimosi instrukcija nurodymai

Visus paveikslėlius rasite šios instrukcijos gale. Tekste yra nuorodos į paveikslėlius.

Šie gaminiai, priklausomai nuo modelio, gali skirtis, nei pavaizduota šios instrukcijos paveikslėliuose.

2 Duomenys apie gaminį

2.1 Atitikties deklaracija

Šio gaminio konstrukcija ir funkcionavimas atitinka Europos Sąjungos ir nacionalinius reikalavimus.

CE ženklu patvirtinama, kad gaminys atitinka visų privalomųjų ES direktyvų, kurios numato šio ženklo žymėjimą, reikalavimus.

Visas atitikties deklaracijos tekstas pateiktas internete: www.bosch-homecomfort.lt.

2.2 Nuotolinio valdymo pulto techniniai duomenys

Įtampos tiekimo linija	2 AAA baterijos
Signalo veikimo nuotolis	8 m
Leidžiama aplinkos temperatūra	-5 °C ... 60 °C

Lent. 58

2.3 Naudojimas su "Multi-Split" oro kondicionavimo sistema

Vidinis blokas sistemoje gali būti naudojamas su "Multisplit" oro kondicionieriumi. Tokiu atveju yra deaktyvintos šios funkcijos:

- Energijos taupymo funkcijos **ECO** ir **GEAR**
- Savaiminis valymas (I clean)
- Triukšmo mažinimas (Silent Mode)
- Rankinis režimas
- Ištekančio šaldymo agento aptikimas
- Automatinis energijos taupymo režimas veikiant budėjimo režimu (1 W standby)

2.4 Aušalo duomenys

Šiame įrenginyje yra **fluorintų šiltnamio efektą sukeliančių dujų**, kurios naudojamos kaip aušalas. Įrenginys yra hermetiškas. Aušalo duomenis pagal ES reglamentą Nr. 517/2014 dėl šiltnamio efektą sukeliančių dujų rasite įrenginio naudojimo instrukcijoje.

Nurodymas montuotojui: jei papildote aušalo, papildomą užpildo kiekį ir bendrą aušalo kiekį prašome įrašyti naudojimo instrukcijoje patiektą lentelę „Aušalo duomenys“.

3 Valdymas

3.1 Vidinio bloko apžvalga

1 pav. paaiškinimai:

[1] Viršutinis dangtis
[2] Vieta mažam filtrui
[3] Oro filtras
[4] Ekrano užpakalinė pusė
[5] Rankinio režimo mygtukas
[6] Oro deflektorius

Vidinio bloko ekranas

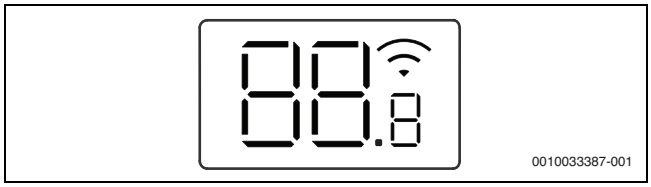

Simbolis	Paaiškinimas
Skaitmuo	Temperatūros rodmenys
	WLAN jungtis[1] aktyvus
	Rodoma, kai įjungiamos kai kurios funkcijos. Esant išjungtam vidiniam blokui rodo, kad yra suaktyvintas įjungimo laikmatis.
OF	Rodoma, kai išjungiamos kai kurios funkcijos.
dF	Suaktyvintas automatinis atitirpinimas
AT	Suaktyvinta apsauga nuo užšalimo: vidinis blokas palaiko patalpos temperatūrą mažiausiai iki 8 °C.
CL	Suaktyvinta savaiminio valymo funkcija (I clean)
Ex, Px, Fx	Trikties kodas („x“ gali būti bet koks skaitmuo).

1) Galima tik su IP tinklų sietuvu, naudojamu kaip priedas.

Lent. 59 Simboliai ekrane

3.2 Nuotolinio valdymo pulto apžvalga

Nuotolinio valdymo punkto mygtukai

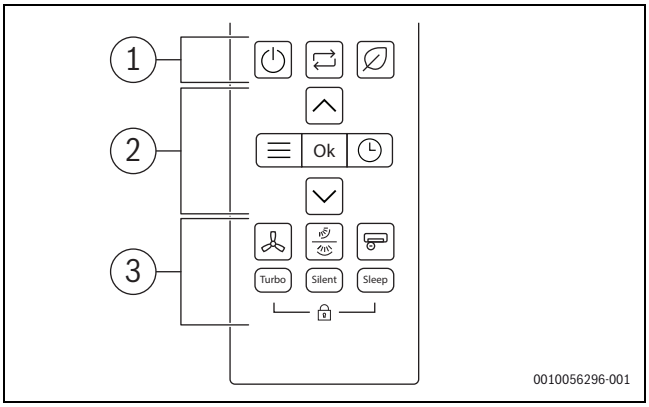

Poz.	Mygtukas	Funkcija
1		Paspauskite ĮJUNGTI / IŠJUNGTI.
		Veikimo režimo sąranka
		"Save"
2		Meniu
	Gerai	Patvirtinkite pasirinkimą
		Laikmačio nustatymas
		Padidinti temperatūrą
		Sumažinti temperatūrą
3		Ventiliatoriaus greitis
		Vertikalaus / horizontalaus balansavimo režimas
		Super jonizatorius
	"Turbo"	"Turbo" režimas
	"Silent"	Tylusis režimas
	Budėjimo režimas	Budėjimo režimas
		Užraktas nuo vaikų

Lent. 60 Nuotolinio valdymo punkto mygtukai

Nuotolinio valdymo pulto ekranas

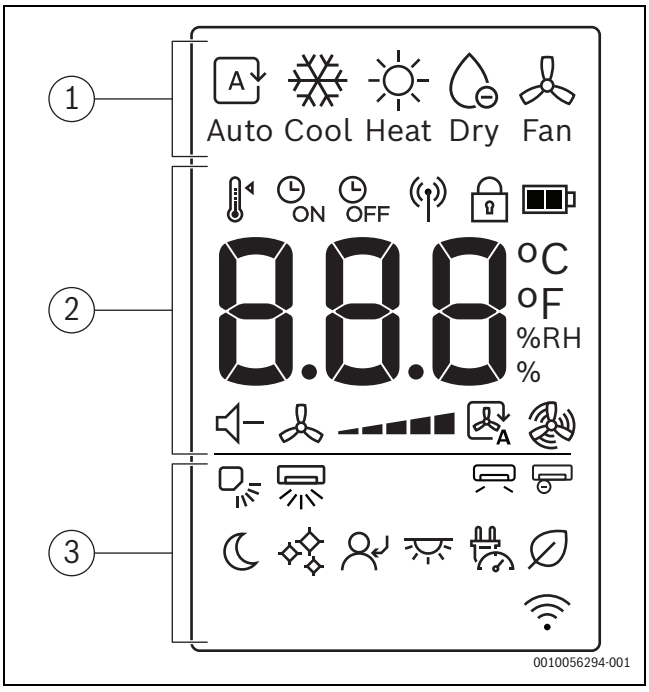

Poz.	Simbolis	Paaiškinimas
1		Veikimo režimas: automatinis režimas
		Veikimo režimas: vėsinimo režimas
		Veikimo režimas: šildymo režimas
		Veikimo režimas: džiovinimo režimas
		Veikimo režimas: ventiliatoriaus režimas
2		Nustatyta temperatūra
		Laikmatį ĮJUNGTI
		Laikmatį IŠJUNGTI
		Signalo siuntimas
		Užraktas nuo vaikų
		Baterijos lygis
	°C / °F / % RH	Verčių rodmuo: rodoma nustatyta temperatūra, santykinės drėgmės % ir laikmatis.
		Tylusis režimas
		Ventiliatoriaus greitis
		Automatinis ventiliatoriaus režimas
		Ventiliatoriaus "turbo" režimas
3		Vertikalaus balansavimo režimas – automatinis
		Horizontalaus balansavimo režimas – automatinis
		Vėjo išvengimas
		Super jonizatorius
		Budėjimo režimas
		I clean
		"Follow Me"
		Ekrano LED ir garsinis pavojaus signalas įj. / išj.
		Galios reguliavimas
		"Save"
		Belaidžio valdiklio funkcijų ekranas

Lent. 61 Nuotolinio valdymo pulto ekrane rodomi simboliai

3.3 Nuotolinio valdymo pulto naudojimas

Signalo veikimo nuotolis yra 8 m. Kelyje esantys objektai arba tam tikrų liuminescencinių lempų naudojimas toje pačioje patalpoje gali daryti įtaką signalo perdavimui.

- ▶ Nuotolinio valdymo pultą nukreipkite į įrenginio signalo priėmimo langelį ir paspauskite pageidaujamą mygtuką.
  Kai signalas priimamas, įrenginys supypsi.

PRANEŠIMAS

Gali būti ilgam sutrikdytas nepriekaištingas nuotolinio valdymo pulto veikimas.

- ▶ Nuotolinio valdymo pultą saugokite nuo tiesioginių saulės spindulių.
- ▶ Nepalikite valdymo pulto netoli radiatoriaus.
- ▶ Saugokite nuotolinio valdymo pultą nuo drėgmės ir smūgių.

3.4 Pagrindinio veikimo režimo nustatymas

Įjungimo / išjungimo blokas

- ▶ Norėdami įjungti ar išjungti įrenginį paspauskite ⏻ mygtuką:
  Įrenginys paleidžiamas nustatytu veikimo režimu.

Nustatymus galima pasirinkti ir kai įrenginys yra išjungtas. Įrenginys išsaugo nustatymus, jis išsaugo juos ir nutrūkus elektros tiekimui.

Išjungus įrenginį, jis veikia budėjimo režimu. Išmanioji įjungimo ir išjungimo technologija įjungia automatinį energijos taupymo režimą, kai įrenginys veikia budėjimo režimu (1 W standby).

Automatinis režimas

Automatiniame režime įrenginys automatiškai persijungia tarp šildymo ir vėsinimo režimų, kad palaikytų pageidaujamą temperatūrą.

- ▶ Spauskite ⇄ mygtuką keletą kartų, kol ekrane pasirodys .
- ▶ Pasirinkite reikiamą temperatūrą naudodami ∧ ir ∨ mygtukus.

Automatiniame režime ventiliatoriaus greičio reguliuoti negalima.

Vėsinimo režimas

- ▶ Spauskite ⇄ mygtuką keletą kartų, kol ekrane pasirodys .
- ▶ Pasirinkite reikiamą temperatūrą naudodami ∧ ir ∨ mygtukus.
- ▶ Spauskite mygtuką, kol bus pasiektas reikiamas oro greitis.

Ventiliatoriaus režimas

- ▶ Spauskite ⇄ mygtuką keletą kartų, kol ekrane pasirodys .
- ▶ Spauskite mygtuką, kol bus pasiektas reikiamas ventiliatoriaus greitis.

Ventiliatoriaus režime temperatūra nerodoma ir jos negalima reguliuoti.

Džiovinimo režimas

- ▶ Spauskite ⇄ mygtuką keletą kartų, kol ekrane pasirodys .

Džiovinimo režime ventiliatoriaus greitis nerodomas ir jo reguliuoti negalima.

Šildymo režimas

- ▶ Spauskite ⇄ mygtuką keletą kartų, kol ekrane pasirodys .
- ▶ Nustatykite reikiamą temperatūrą naudodami ∧ ir ∨ mygtukus.
- ▶ Spauskite mygtuką, kol bus pasiektas reikiamas ventiliatoriaus greitis.

Jei lauko temperatūra labai žema, oro kondicionavimo sistemos šildymo galia gali būti nepakankama. Rekomenduojame prijungti papildomus šilumos šaltinius.

3.5 Laikmačio nustatymas.

Įjungimo ir išjungimo laikmatį galima nustatyti nuo 0 iki 24 valandų, pirmosiomis 10 valandų – 30 minučių žingsniu, po to – 1 valandos žingsniu. Nustačius 0 valandų, laikmačio veikimas nutraukiamas.

Įjungimo laikmačio nustatymas

- ▶ Pakartotinai spauskite mygtuką , kol pasirodys simbolis .
- ▶ Norėdami nustatyti pageidaujamą laiką, spauskite mygtuką ∧ arba ∨.
  Praėjus šiek tiek laiko, nustatymas perimamas.

Išjungimo laikmačio nustatymas

- ▶ Pakartotinai spauskite mygtuką , kol pasirodys simbolis .
- ▶ Norėdami nustatyti pageidaujamą laiką, spauskite mygtuką ∧ arba ∨.
  Praėjus šiek tiek laiko, nustatymas perimamas.

Laikmačio išjungimas

- ▶ Mygtuku pasirinkite atitinkamą laikmatį.
- ▶ Nustatykite 0.0 valandą.
  Praėjus šiek tiek laiko, laikmatis išsijungia.

Laikmačių derinimas

Abu laikmačius galima nustatyti tuo pačiu metu. Kiekvieną laikmatį galima užprogramuoti taip, kad jis būtų suaktyvinamas prieš kitą.

▶ Nustatykite įjungimo ir išjungimo laikmatį.
Nustatymai automatiškai suderinami.

Esamas laikas	13:00 val.
Įjungimo laikmačio nustatymas	4,0 val.
Išjungimo laikmačio nustatymas	8,5 val.
Įjungimo laikas	17:00 val.
Išjungimo laikas	21:30 val.

Lent. 62 Pavyzdys

Įjungimo ir išjungimo laikmačių negalima užprogramuoti taip, kad įrenginys veiktų skirtingomis temperatūromis arba su kitais nustatymais.

3.6 Kitos funkcijos

3.6.1 Balansavimo funkcijos nustatymas

PRANEŠIMAS

Jei vėsinimo režimu žaliuzės ilgą laiką lieka žemiausioje padėtyje, gali susidaryti kondensatas. Reguliuojant žaliuzes rankomis, gali atsirasti sutrikimų.

▶ Norėdami sureguliuoti žaliuzes, naudokite tik nuotolinio valdymo pultą.

Balansavimo funkciją galima suaktyvinti vertikalioje ar horizontalioje padėtyje (→ 2).

Automatinis vertikalaus subalansavimo režimas (aukštyn / žemyn)

▶ Paspauskite mygtuką.
Nuotolinio valdymo pulte rodomas simbolis .

Norėdami atšaukti vertikalaus subalansavimo režimą:

▶ Vėl paspauskite mygtuką.

Automatinis horizontalaus subalansavimo režimas (kairė / dešinė)

▶ Norėdami suaktyvinti automatinį horizontalaus subalansavimo režimą palaikykite 2 s nuspaudę mygtuką.
Nuotolinio valdymo pulte rodomas simbolis .

Norėdami atšaukti horizontalaus subalansavimo režimą:

▶ Vėl dvi sekundes spauskite mygtuką.

Įjungus įrenginį, žaliuzių padėtis automatiškai nustatoma ankstesniu kampu.

3.6.2 Ekrano ir avarinio garso signalo pakeitimas (Mute Mode)

Norėdami įjungti arba išjungti vidinio bloko ekraną ir avarinį garsinį signalą:

▶ Pakartotinai spauskite mygtuką arba ∧, ∨ mygtukus, kol pasirodys piktograma.

▶ Pasirinkimą patvirtinkite **"Ok"** mygtuku.

Norėdami, kad būtų rodoma esama patalpos temperatūra:

▶ Paspauskite **"Silent"** mygtuką ir laikykite jį nuspaudę 5 sekundes.

Jei norite, kad būtų rodoma nustatyta temperatūra:

▶ Paspauskite ir laikykite nuspaudę **"Silent"** mygtuką dar 5 sekundes.

3.6.3 Energijos taupymo funkcija

Šią energijos taupymo funkciją[1] galima pasirinkti įrenginyje:

Taupymas

Įrenginys automatiškai sumažina energijos sąnaudas, palaikydamas pageidaujamą kambario temperatūrą.

▶ Norėdami suaktyvinti šią funkciją, spauskite mygtuką.
Nuotolinio valdymo pulte rodomas simbolis .

Funkciją **Taupymas** galima pasirinkti tik vėsinimo ir šildymo režimuose.

Paspaudus mygtuką stabdomas funkcijos **Taupymas** veikimas.

3.6.4 Silent Mode

Ši funkcija[2] sumažina vidinio ir išorinio bloko skleidžiamą triukšmą, kai jis veikia. Tai ypač naudinga naktį, jei reikia atsižvelgti į savo kaimynų poreikius.

▶ Norėdami suaktyvinti šią funkciją, spauskite **"Silent"** mygtuką.
Nuotolinio valdymo pulte rodomas simbolis .

Funkcija išjungiama:

▶ Vėl paspauskite **"Silent"** mygtuką.
Nuotolinio valdymo pulte simbolis išnyksta.

Vidinio bloko ventiliatoriaus greitis bus sumažintas iki minimalaus lygio. Jei nustatysite didesnį vidinio bloko nustatote ventiliatoriaus greitį, tyliojo režimo funkcija bus išjungta.

Kai blokas veikia tyliuoju režimu, gali nepavykti pasiekti reikiamo vėsinimo / šildymo našumo, nes išoriniame bloke esantis kompresorius veikia žemu dažniu.

3.6.5 Wind avoid me (Netiesioginio oro srauto funkcija)

Ši funkcija[3] padeda išvengti tiesiogiai į kūną nukreipto oro srauto.

▶ Pakartotinai spauskite mygtuką arba ∧, ∨ mygtukus, kol pasirodys piktograma.

▶ Pasirinkimą patvirtinkite **"Ok"** mygtuku.

Šią funkciją galima pasirinkti tik vėsinimo režime, džiovinimo režime ir ventiliatoriaus režime.

3.6.6 "Turbo" vėsinimas / "Turbo" šildymas

Kai "Turbo" vėsinimas / "Turbo" šildymas yra suaktyvintas, vidinis blokas 30 min. veikia maksimalia galia, kad patalpa būtų greitai sušildyta arba atvėsinta.

▶ "Turbo" vėsinimas: įjunkite vėsinimo režimą ir paspauskite **"Turbo"** mygtuką.

▶ "Turbo" šildymas: įjunkite šildymo režimą ir paspauskite **"Turbo"** mygtuką.
Nuotolinio valdymo pulte rodomas simbolis .

Funkcija išjungiama:

▶ Vėl paspauskite **"Turbo"** mygtuką.
Nuotolinio valdymo pulte simbolis išnyksta.

Šią funkciją galima pasirinkti tik vėsinimo ir šildymo režimuose.

1) Energijos taupymo funkcija negalima "Multi Split" sistemoje.

2) Funkcija Silent Mode negalima "Multi Split" sistemoje.

3) Funkcija Wind avoid me negalima "Multi Split" sistemoje.

I clean

Blokas turi savaiminio išsivalymo funkciją.[1] skirtą vidiniam šilumokaičiui. Savaiminio išsivalymo funkcija pašalina dulkes, pelėsius ir riebalus, dėl kurių gali atsirasti nemalonus kvapas. Ji veikia automatiškai užšaldant, greitai atitirpant šerkšną ir karštu oru džiovinant šilumokaitį ir efektyviai pašalina šias priemaišas.

- ▶ Pakartotinai spauskite ☰ mygtuką arba ∧, ∨ mygtukus, kol pasirodys ✧ piktograma.
- ▶ Pasirinkimą patvirtinkite **"Ok"** mygtuku.

Vykstant savaiminiam išsivalymui, vidinio bloko ekrane pasirodo **CL**. Savaiminis išsivalymas automatiškai baigiasi po 20–45 minučių.

3.6.7 Apsauga nuo užšalimo (8 °C Heating)

Norint palaikyti bent 8 °C patalpos temperatūrą, galima suaktyvinti apsaugą nuo užšalimo.

- ▶ Esant įjungtam šildymo režimui 2x, per 1 sekundę paspauskite mygtuką ∨.
  Įrenginys lieka išjungtas, kol temperatūra nukrenta žemiau 8 °C.

Funkcija išjungiama:

- ▶ Paspauskite ⏻ mygtuką, ⇄ mygtuką arba bet kurį kitą mygtuką.

Jei apsaugos nuo užšalimo funkcija yra aktyvi, vidinio bloko ekrane pasirodo **Fp**.

3.6.8 Užrakto nuo vaikų funkcija

Nuotolinio valdymo bloko mygtukus galima užrakinti naudojant užrakto nuo vaikų funkciją.

Norėdami suaktyvinti funkciją:

- ▶ Vienu metu nuspauskite mygtukus **"Turbo"** ir **"Sleep"** laikykite nuspaudę 5 sekundes.
  Nuotolinio valdymo pulte rodomas simbolis .

Norėdami išjungti funkciją:

- ▶ Vienu metu nuspauskite mygtukus **"Turbo"** ir **"Sleep"** laikykite nuspaudę 3 sekundes.
  Nuotolinio valdymo pulte simbolis išnyksta.

Super jonizatorius (Šviežio oro funkcija)

Pasirinkus šią funkciją, patalpų vidinio bloko vidiniam komponentui bus tiekiamas maitinamas, o išleisti jonai pasklis į patalpą, kad būtų išvengta oro teršalų, pvz., pelėsių, virusų ir alergenų, ir taip bus pagerinama vidaus oro kokybė.

- ▶ Norėdami suaktyvinti šią funkciją, spauskite mygtuką.
  Nuotolinio valdymo pulte rodomas simbolis .

Funkcija išjungiama:

- ▶ Vėl paspauskite mygtuką.

3.6.9 Galios reguliavimas

Galimos šios galios reguliavimo[2] parinktys. Norint sumažinti prietaiso energijos sąnaudas, galima pasirinkti dvi galios reguliavimo parinktis:

- **Galios reguliavimas** (100 %): įprasta veikimas (išeiti iš galios reguliavimo funkcijos)
- **Galios reguliavimas** (75 %): 25 % sumažinta naudojamoji galia
- **Galios reguliavimas** (50 %): 50 % sumažinta naudojamoji galia

Norėdami pasirinkti norimą galios reguliavimo pasirinktį:

- ▶ Pakartotinai spauskite ☰ mygtuką arba ∧, ∨ mygtukus, kol pasirodys .
- ▶ Patvirtinkite **"Ok"** mygtuku.
- ▶ Spauskite ∧ ir ∨ mygtukus ir pasirinkite norimą galios reguliavimo lygį (100 %, 75 %, 50 %).
- ▶ Patvirtinkite **"Ok"** mygtuku.

Galios reguliavimo funkciją galima pasirinkti tik vėsinimo režime.

3.6.10 Papildomos veikimo funkcijos

- ▶ Paspauskite mygtuką **Set**.
- ▶ Mygtuku **Set** arba mygtukais ∧, ∨ pasirinkite funkciją.
  - – = ramybės režimo funkcija
  - – = "Sekti mane" funkcija
  - – = belaidė valdymo funkcija
- ▶ Mygtuku **Ok** patvirtinkite parinktį.

Funkcijos išjungimas:

- ▶ Pakartokite žingsnius iš viršaus.

Budėjimo režimas

Šios funkcijos tikslas – taupyti energiją esant prastovoms. Po valandos įrenginys šildo arba vėsina ne taip intensyviai. Norėdami tai padaryti, nustatytą temperatūrą pakeiskite 1 °C. Po dviejų valandų nustatyta temperatūra pasikeičia dar 1 °C. Tuomet palaikoma naujoji temperatūra.

Norėdami suaktyvinti funkciją:

- ▶ Paspauskite **"Sleep"** mygtuką.
  Nuotolinio valdymo pulte rodomas simbolis .

Norėdami išjungti funkciją:

- ▶ Dar kartą paspauskite "Sleep" mygtuką arba po 8 valandų įjunkite budėjimo režimą.
  Nuotolinio valdymo pulte simbolis išnyksta.

Šios funkcijos negalima pasirinkti džiovinimo ir ventiliatoriaus režimuose.

"Follow Me" funkcija (Follow Me)

Funkcija suaktyvina nuotolinio valdymo pultą esamoje vietoje, kad temperatūra būtų matuojama 3 minučių intervalais. Vidinis blokas dabar valdomas remiantis šiais matavimais.

- ▶ Pakartotinai spauskite ☰ mygtuką arba ∧ ir ∨ mygtukus, kol pasirodys piktograma.
- ▶ Pasirinkimą patvirtinkite **"Ok"** mygtuku.

"Follow Me" funkciją galima pasirinkti tik vėsinimo režime, šildymo režime ir automatiniame režime.

Belaidžio valdiklio funkcija

Šios funkcijos tikslas yra užmegzti ryšį naudojant WLAN. Jei blokas nerodo funkcijos:

- ▶ Pakartotinai spauskite ☰ mygtuką arba ∧ ir ∨ mygtukus, kol pasirodys .
- ▶ Pasirinkimą patvirtinkite **"Ok"** mygtuku.

1) Funkcija I clean negalima "Multi Split" veikimo režimu.

2) Galios reguliavimo funkcija negalima "Multi Split" sistemoje.

4 Trikčių šalinimas

4.1 Triktys ir rodmenys (Self diagnosis function)

Jei eksploatacijos metu įvyksta triktis, ilgesnį laiką mirksi LED arba ekrane rodomas trikties kodas (pvz., EH 02).

Jei triktis įvykusi ilgiau kaip 10 minučių:

- ▶ Trumpam nutraukite elektros energijos tiekimą ir vėl įjunkite vidinį bloką.

Jei nepavyksta pašalinti trikties:

- ▶ Kreipkitės į klientų aptarnavimo tarnybą ir nurodykite trikties kodą bei įrenginio duomenis.

4.2 Ekrane nerodomos triktys

Jei veikimo metu įvyksta triktys, kurių nepavyksta pašalinti:

- ▶ Kreipkitės į klientų aptarnavimo tarnybą ir nurodykite triktį bei įrenginio duomenis.

Triktis	Galima priežastis
Per silpna vidinio bloko galia.	Nustatyta per aukšta arba per žema temperatūra.
	Užterštas oro filtras ir jį reikia išvalyti.
	Nepalanki aplinkos įtaka vidiniam blokui, pvz., dėl kliūčių prieš įrenginio oro angas, dėl atvirų durų/langų patalpoje arba dėl stipraus šilumos šaltinio patalpoje.
	Suaktyvintas tylaus veikimo režimas, jis neleidžia naudotis visa galia.
Neįsijungia vidinis blokas.	Vidiniame bloke yra apsauginis mechanizmas nuo perkrovos. Gali trukti 3 minutes, kol bus galima iš naujo paleisti vidinį bloką.
	Išsikrovusios nuotolinio valdymo pulto baterijos.
	Įjungtas laikmatis.
Veikimo režimas iš vėsinimo arba šildymo persijungia ventiliatoriaus režimą.	Vidinis blokas keičia veikimo režimą, kad apsaugotų nuo užšalimo.
	Laikinai yra pasiekta nustatyta temperatūra.
Vidinis blokas sukuria baltą rūką.	Drėgnuose regionuose didelis temperatūros skirtumas tarp patalpos oro ir kondicionuoto oro gali sukelti baltą rūką.
Vidinis blokas ir išorinis blokas sukuria baltą rūką.	Jei po automatinio atitirpinimo iškart įsijungia šildymo režimas, dėl padidėjusios oro drėgmės gali susidaryti baltas rūkas.
Vidinis blokas ir išorinis blokas kelia triukšmą.	Kai atgal į savo padėtį yra atstatomos oro srauto grotelės, vidiniame įrenginyje gali pasigirsti ūžimas.
	Tylus šnarėjimas veikimo metu yra normalus reiškinys. Jį sukelia šaldymo agento tekėjimas.
	Gali pasigirsti cypimas, nes įrenginio metalinės ir plastikinės dalys šildymo/vėsinimo metu plečiasi arba traukiasi.
	Išorinis blokas veikimo metu skleidžia įvairius garsus, ir tai yra normalu.
Vidinis blokas arba išorinis blokas išpučia dulkes.	Ilgesnį laiką nenaudojant įrenginių, jei jie nebuvo uždengt, gali susikaupti dulkių.
Blogas kvapas veikimo metu.	Iš oro į įrenginius gali patekti blogi kvapai, kurie gali būti toliau perdirbami.
	Oro filtras galėjo apipelyti, jį reikia išvalyti.
Ne visada veikia išorinio bloko ventiliatorius.	Siekiant užtikrinti optimalų veikimą, ventiliatorius reguliuojamas skirtingai.
Veikimas yra netolygus arba nenuspėjamas, arba išorinis blokas nereaguoja.	Vidiniam blokui įtaką gali daryti mobiliojo ryšio bokštų arba pašalinių signalo stiprintuvų trikdžiai. ▶ Vidinį bloką trumpam atjunkite nuo elektros srovės tiekimo ir įjunkite iš naujo.
Netinkamai juda oro deflektorius arba oro srauto mentelė.	Rankiniu būdu buvo pakeista oro deflektoriaus arba oro srauto mentelės padėtis arba jie buvo netinkamai sumontuoti. ▶ Išjunkite vidinį bloką ir patikrinkite, ar konstrukcinės dalys tinkamai įsistačiusios. ▶ Įjunkite vidinį bloką.

Lent. 63

5 Techninė priežiūra

PERSPĖJIMAS

Elektros srovės smūgio arba judančių dalių keliamas pavojus

- ▶ Prieš pradėdami bet kokius techninės priežiūros darbus išjunkite elektros srovės tiekimą.
- ▶ Čia nenurodytus techninės priežiūros darbus leidžiama atlikti tik įgaliotai specializuotai įmonei.

5.1 Baterijų keitimas

Jums reikia 2-jų AAA dydžio baterijų. Įkraunamąsias baterijas naudoti nepatartina.

- ▶ Nuimkite baterijų dangtelį (→ 3 pav.).
- ▶ Įdėkite naujas baterijas ir atkreipkite dėmesį, ar tinkamai nukreipti jų poliai.
- ▶ Vėl uždėkite baterijų skyriaus dangtelį.

5.2 Įrenginio ir nuotolinio valdymo pulto valymas

PRANEŠIMAS

Įrenginio pažeidimai dėl netinkamo valymo!

- ▶ Nepurkškite tiesiogiai su vandeniu ir juo neapipilkite.
- ▶ Nenaudokite karšto vandens, šveitimo priemonių ir stiprių tirpiklių.

- ▶ Vidinį bloką ir nuotolinio valdymo pultą valykite minkštu skudurėliu.
- ▶ Išorinį bloką leidžiama valyti tik įgaliotai specializuotai įmonei.

5.3 Oro filtro valymas

PRANEŠIMAS

Oro filtras, veikiamas tiesioginės saulės šviesos, gali deformuotis.

- ▶ Oro filtrą saugokite nuo tiesioginių saulės spindulių.

Oro filtrą valykite kas 2 savaites bei prieš ilgesnį eksploatacijos nutraukimą ir po jo.

- ▶ Vidinį bloką išjunkite.
- ▶ Vidinio bloko viršutinį dangtį pakelkite į viršų.
- ▶ Oro filtrą paspauskite aukštyn ir ištraukite (→ 4 pav.).
- ▶ Jei yra, išimkite mažus oro filtrus (→ 1 pav., [2]).
- ▶ Mažus oro filtrus valykite rankiniu dulkių siurbliu.
- ▶ Didelį oro filtrą nuplaukite šiltu vandeniu ir švelnia valymo priemone ir džiovinkite pavėsyje.
- ▶ Vėl įdėkite mažus filtrus ir didelį oro filtrą.

5.4 Ilgesnis eksploatacijos nutraukimas

Prieš ilgesnį eksploatacijos nutraukimą:

- ▶ Išvalykite oro filtrą.
- ▶ Mygtuku **Clean** suaktyvinkite vidinio bloko savaiminį valymą.
- ▶ Po savaiminio valymo įjunkite ventiliatoriaus režimą, kol vidinis blokas išdžius.
- ▶ Vidinį bloką išjunkite ir atjunkite nuo elektros srovės tiekimo sistemos.
- ▶ Iš nuotolinio valdymo pulto išimkite baterijas.
- ▶ Įrenginį apsaugokite nuo dulkių.

5.5 Rankinis režimas

PRANEŠIMAS

Įrenginio pažeidimai dėl netinkamos eksploatacijos

Rankinis veikimo režimas nėra skirtas ilgalaikiam naudojimui.

- ▶ Jį naudokite tik patikros tikslais arba avariniu atveju.
- ▶ Jį naudokite tik trumpą laiką.

- ▶ Vidinį bloką išjunkite.
- ▶ Vidinio bloko viršutinį dangtį pakelkite į viršų.
- ▶ Plonu daiktu paspauskite rankinio vėsinimo režimo mygtuką:
  - – Paspaudus vieną kartą: priverstinai įjungiamas automatinis režimas.
  - – Paspaudus du kartus: priverstinai įjungiamas vėsinimo režimas.
  - – Paspaudus tris kartus: vidinis blokas išjungiamas.
- ▶ Norėdami atkurti įprastinį veikimo režimą, naudokite nuotolinio valdymo pultą.

6 Aplinkosauga ir utilizavimas

Aplinkosauga yra Bosch grupės veiklos prioritetas.
Mums vienodai svarbu gaminių kokybė, ekonomiškumas ir aplinkosauga. Todėl griežtai laikomės su aplinkosauga susijusių įstatymų bei teisės aktų.
Siekdami apsaugoti aplinką ir atsižvelgdami į ekonomiškumo kriterijus, gamyboje taikome geriausius procesus, techniką bei medžiagas.

Pakuotė

Mes dalyvaujame šalyse vykdomose pakuočių utilizavimo programose, užtikrinančiose optimalų perdirbimą.
Visos pakuotės medžiagos yra nekenksmingos aplinkai ir jas galima perdirbti.

Įrangos atliekos

Nebetinkamuose naudoti įrenginiuose yra medžiagų, kurias galima perdirbti.
Konstrukciniai elementai lengvai išardomi. Plastikai yra atitinkamai sužymėti. Todėl įvairius konstrukcinius elementus galima surūšiuoti ir utilizuoti arba atiduoti perdirbti.

Naudoti elektriniai ir elektroniniai prietaisai



Šis simbolis reiškia, kad gaminį draudžiama šalinti kartu su kitomis atliekomis; jį tolimesniam apdorojimui, surinkimui, utilizacijai ir šalinimui privaloma pristatyti į atliekų surinkimo punktą.

Šis simbolis galioja šalims, kuriose privaloma laikytis elektronikos laužo direktyvų, pvz., "Europos direktyvos 2012/19/EB dėl elektros ir įrangos atliekų". Šios direktyvos apibrėžia ribines sąlygas, kurios galioja elektroninės įrangos grąžinimui ir utilizavimui atskirose šalyse.

Kadangi elektroniniuose prietaisuose gali būti kenksmingų medžiagų, siekiant kaip galima sumažinti galimą žalingą poveikį aplinkai ir pavojus žmonių sveikatai, juos reikia atsakingai utilizuoti. Be to, elektroninio laužo utilizavimas padeda tausoti gamtos išteklius.

Dėl išsamesnės informacijos apie aplinkai nekenksmingą elektros ir elektroninių atliekų šalinimą prašome kreiptis į atsakingas vietines įstaigas, į savo atliekų šalinimo įmonę arba į prekybos atstovą, iš kurio nusipirkote šį gaminį.

Daugiau informacijos žr.:
www.bosch-homecomfortgroup.com/en/company/legal-topics/weee/

Baterijas

Baterijas į buitinių atliekų konteinerius mesti draudžiama. Panaudotos baterijos turi būti šalinamos vietinėse atliekų surinkimo įmonėse.

Šaldymo agentas R32



Įrenginyje yra fluorintų šiltnamio efektą sukeliančių dujų R32 (šiltnamio efektą sukeliančių dujų potencialias 675[1)]), kurios yra nelabai degios ir nelabai toksiškos dujos (A2L arba A2).

Esantis kiekis yra nurodytas išorinio bloko tipo lentelėje.

Šaldymo agentas kelia pavojų aplinkai, todėl jį reikia atskirai surinkti ir šalinti.

7 Duomenų apsaugos pranešimas

Mes, įmonė **Robert Bosch UAB, Ateities plentas 79A., LT 52104 Kaunas, Lietuva**, apdorojame informaciją apie gaminius ir jų įmontavimą, techninius ir prijungimo duomenis, ryšių duomenis, produktų registravimo ir klientų istorijos duomenis, kad galėtume užtikrinti produkto funkcionalumą (BDAR 6 (1) str. 1 (b) dalis), siekiant įvykdyti mūsų pareigą stebėti gaminį ir užtikrinti gaminio saugą ir saugumą (BDAR 6 (1) str. 1 (f) dalis), apsaugoti mūsų teises, susijusias su garantijos ir produktų registravimo klausimais (BDAR 6 (1) str. 1 (f) dalis) ir analizuoti mūsų produktų platinimą bei teikti individualią informaciją ir pasiūlymus, susijusius su produktu (BDAR 6 (1) str. 1 (f) dalis). Norėdami teikti tokias paslaugas, kaip pardavimo ir rinkodaros paslaugos, sutarčių valdymas, mokėjimų tvarkymas, programavimas, duomenų laikymas ir karštosios linijos paslaugos, mes galime pavesti ir perduoti duomenis išorės paslaugų teikėjams ir (arba) su "Bosch" susijusioms įmonėms. Kai kuriais atvejais, bet tik tuo atveju, jei užtikrinama tinkama duomenų apsauga, asmens duomenys gali būti perduoti gavėjams, esantiems už Europos ekonominės erdvės ribų. Papildoma informacija pateikiama atskiru prašymu. Galite susisiekti su mūsų duomenų apsaugos pareigūnu: Data Protection Officer, Information Security and Privacy (C/ISP), Robert Bosch GmbH, Postfach 30 02 20, 70442 Stuttgart, VOKIETIJA.

Jūs bet kuriuo metu galite nesutikti su savo asmens duomenų tvarkymu pagal BDAR 6 (1) str. 1 (f) dalį, dėl priežasčių, susijusių su jūsų konkrečia situacija arba tiesioginės rinkodaros tikslais. Norėdami pasinaudoti savo teisėmis, prašom susisiekti su mumis adresu **DPO@bosch.com**. Norėdami gauti daugiau informacijos, vadovaukitės QR kodu.

1) remiantis Europos Parlamento ir Tarybos reglamento (ES) Nr. 517/2014, I priedu, 2014 m. balandžio 16 d.

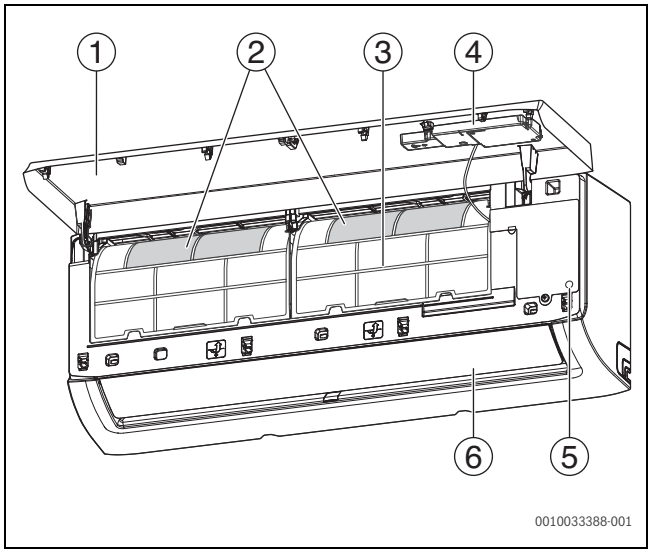
1
2
3
4
6
5
0010033388-001

1

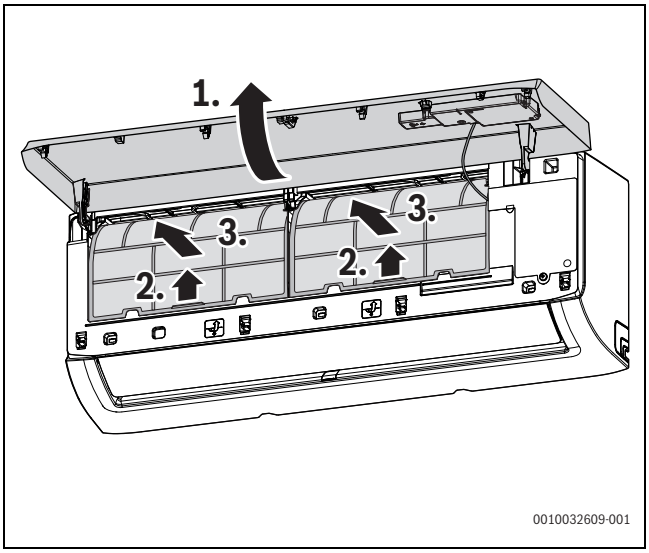
1.
3.
2.
3.
2.
0010032609-001

4

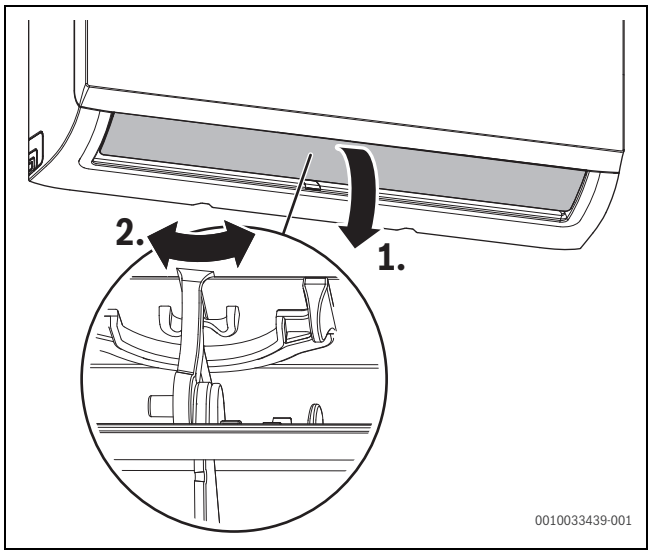
2.
1.
0010033439-001

2

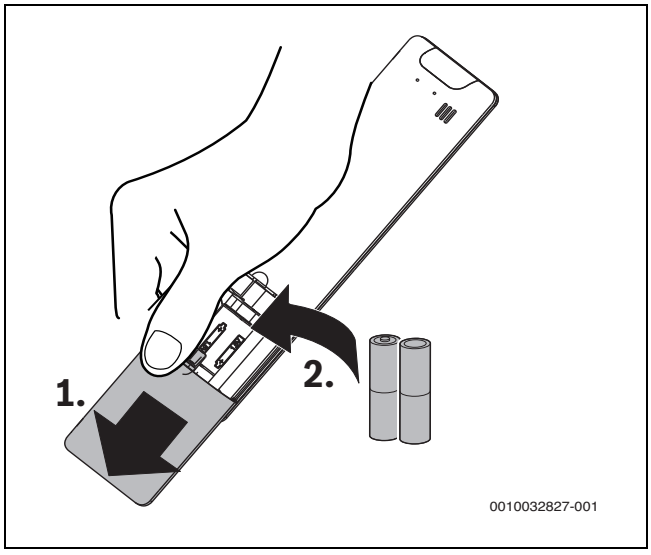
1.
2.
0010032827-001

3

Bosch Thermotechnik GmbH
Junkersstrasse 20-24
73249 Wernau, Germany

www.bosch-homecomfortgroup.com

